新川地区中学校総合選手権大会バスケットボール競技組み合わせ
【男子】

16(土)17日(日)朝日町文化体育センター

ABコート:第1体育館　CDコート:第2体育館

	16日	17日
開　場	8:00	8:00
開会式	9:00	
第１試合	9:30	9:30
第２試合	11:00	11:00
第３試合	12:30	12:30
第４試合	14:00	14:00
第５試合	15:30	
閉会式		15:10
終了予定	17:00	15:30

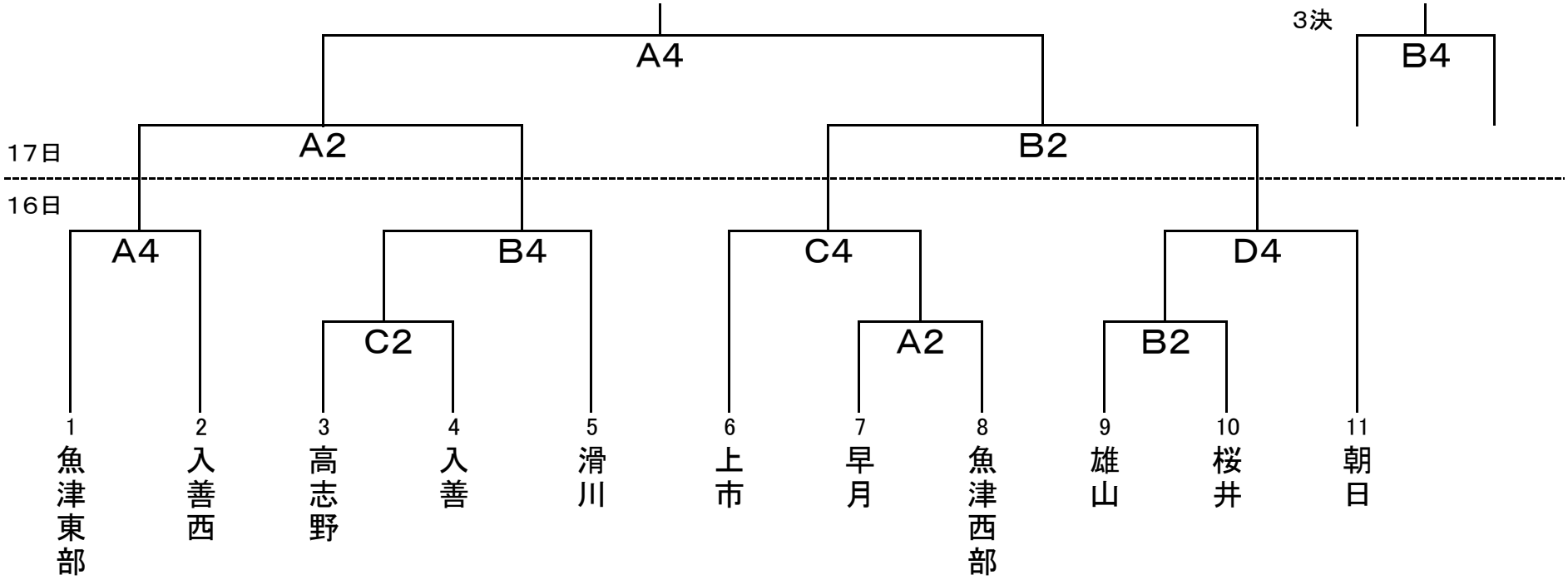

新川地区中学校総合選手権大会バスケットボール競技組み合わせ

【女子】

16(土)17日(日)朝日町文化体育センター

ABコート:第1体育館　CDコート:第2体育館
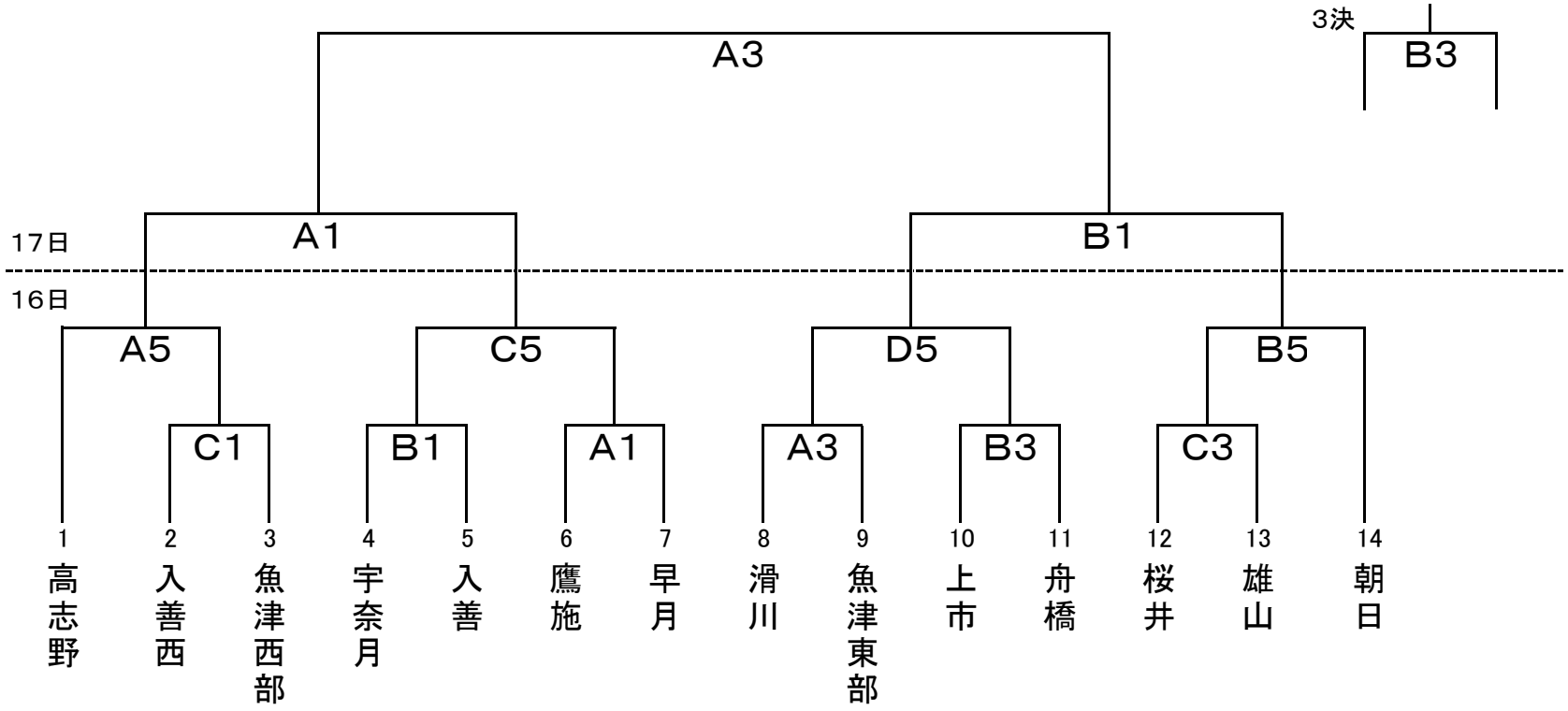
	16日	17日
開　場	8:00	8:00
開会式	9:00	
第１試合	9:30	9:30
第２試合	11:00	11:00
第３試合	12:30	12:30
第４試合	14:00	14:00
第５試合	15:30	
閉会式		15:10
終了予定	17:00	15:30