平成28年1月31日（日）

は女子

Eコート（高岡南高校）

NO	時間	ユニフォーム（淡）		ユニフォーム（濃）	TO
1	9:30	Mブロック　3位	― ― ― ― ―	Nブロック　4位	I2位（男）
2	10:45	Iブロック　2位	― ― ― ― ―	Jブロック　2位	M3位（女）
3	12:00	E1勝ち	― ― ― ― ―	F1勝ち	J2位（男）
4	13:15	E2勝ち	― ― ― ― ―	F2勝ち	N4位（女）

平成28年1月31日（日）

Fコート（高岡南高校）

NO	時間	ユニフォーム（淡）		ユニフォーム（濃）	TO
1	9:30	Nブロック　3位	― ― ― ― ―	Mブロック　4位	K2位（男）
2	10:45	Kブロック　2位	― ― ― ― ―	Lブロック　2位	N3位（女）
3	12:00	E1負け	― ― ― ― ―	F1負け	L2位（男）
4	13:15	E2負け	― ― ― ― ―	F2負け	M4位（女）

平成28年1月31日（日）

は女子

Gコート（大門高校）

NO	時間	ユニフォーム（淡）		ユニフォーム（濃）	TO
1	9:30	Iブロック　3位	― ― ― ― ―	Jブロック　3位	M1位（女）
2	10:45	Mブロック　1位	― ― ― ― ―	Nブロック　2位	I1位（男）
3	12:00	Iブロック　1位	― ― ― ― ―	Jブロック　1位	J3位（男）
4	13:15	G1勝ち	― ― ― ― ―	H1勝ち	J1位（男）
5	14:30	G2勝ち	― ― ― ― ―	H2勝ち	I3位（男）
6	15:45	G3勝ち	― ― ― ― ―	H3勝ち	N2位（女）

平成28年1月31日（日）

Hコート（大門高校）

NO	時間	ユニフォーム（淡）		ユニフォーム（濃）	TO
1	9:30	Kブロック　3位	― ― ― ― ―	Lブロック　3位	N1位（女）
2	10:45	Nブロック　1位	― ― ― ― ―	Mブロック　2位	K1位（男）
3	12:00	Kブロック　1位	― ― ― ― ―	Lブロック　1位	L3位（男）
4	13:15	G1負け	― ― ― ― ―	H1負け	L1位（男）
5	14:30	G2負け	― ― ― ― ―	H2負け	K3位（男）
6	15:45	G3負け	― ― ― ― ―	H3負け	M2位（女）

平成28年1月30日（土）

Aコート （高岡高校）

は女子

NO	時間	ユニフォーム（淡）		ユニフォーム（濃）	TO
1	9:30	Kブロック（男） 高岡	― ― ― ― ―	高岡向陵	氷見 （女）
2	10:45	Nブロック（女） 高岡	― ― ― ― ―	氷見	氷見 （男）
3	12:00	Kブロック（男） 高岡向陵	― ― ― ― ―	氷見	高岡 （男）
4	13:15	Nブロック（女） A2勝ち	― ― ― ― ―	B2勝ち	高岡向陵 （男）
5	14:30	Kブロック（男） 氷見	― ― ― ― ―	高岡	高岡 （女）

平成28年1月30日（土）

Bコート （高岡高校）

NO	時間	ユニフォーム（淡）		ユニフォーム（濃）	TO
1	9:30	Lブロック（男） 高岡龍谷	― ― ― ― ―	大門	新湊 （女）
2	10:45	Nブロック（女） 高岡西	― ― ― ― ―	新湊	高岡工芸 （男）
3	12:00	Lブロック（男） 大門	― ― ― ― ―	高岡工芸	高岡龍谷 （男）
4	13:15	Nブロック（女） A2負け	― ― ― ― ―	B2負け	大門 （男）
5	14:30	Lブロック（男） 高岡工芸	― ― ― ― ―	高岡龍谷	高岡西 （女）

平成28年1月30日（土）

Cコート（小杉高校）

NO	時間	ユニフォーム（淡）		ユニフォーム（濃）	TO
1	9:00	Jブロック（男） 高岡西	― ― ― ― ―	高岡南	伏木（女）
2	10:20	Mブロック（女） 高岡商業	― ― ― ― ―	伏木	高岡南（男）
3	11:40	Jブロック（男） 高岡南	― ― ― ― ―	高岡商業	高岡西（男）
4	13:00	Mブロック（女） C2勝ち	― ― ― ― ―	D1勝ち	高岡第一（男）
5	14:20	Jブロック（男） 高岡商業	― ― ― ― ―	高岡西	高岡商業（女）
6	15:40	Iブロック（男） D2勝ち	― ― ― ― ―	D3勝ち	高岡商業（男）

は女子

平成28年1月30日（土）

Dコート（小杉高校）

NO	時間	ユニフォーム（淡）		ユニフォーム（濃）	TO
1	9:00	Mブロック（女） 小杉	― ― ― ― ―	高岡南	小杉（男）
2	10:20	Iブロック（男） 高岡第一	― ― ― ― ―	小杉	伏木（男）
3	11:40	Iブロック（男） 伏木	― ― ― ― ―	新湊	高岡南（女）
4	13:00	Mブロック（女） C2負け	― ― ― ― ―	D1負け	新湊（男）
5	14:20	Iブロック（男） D2負け	― ― ― ― ―	D3負け	小杉（女）

平成27年度　高岡地区高等学校冬季バスケットボール強化大会　組み合わせ

男　子

1月30日（土）　予選　トーナメント・リーグ

Ｉ ブロック　　小杉会場

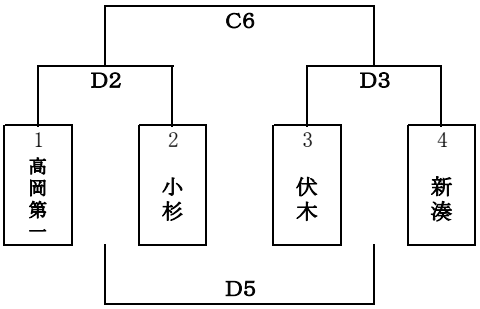

※高岡第一高校は順位に入れない

Ｊ ブロック　　小杉会場

	5 高岡商業	6 高岡西	7 高岡南
5 高岡商業		C5	C3
6 高岡西	C5		C1
7 高岡南	C3	C1	

Ｋ ブロック　　高岡会場

	8 高岡	9 高岡向陵	10 氷見
8 高岡		A1	A5
9 高岡向陵	A1		A3
10 氷見	A5	A3	

Ｌ ブロック　　高岡会場

	11 高岡工芸	12 高岡龍谷	13 大門
11 高岡工芸		B5	B3
12 高岡龍谷	B5		B1
13 大門	B3	B1	

1月31日（日）　順位別　トーナメント

1位 トーナメント　　大門会場

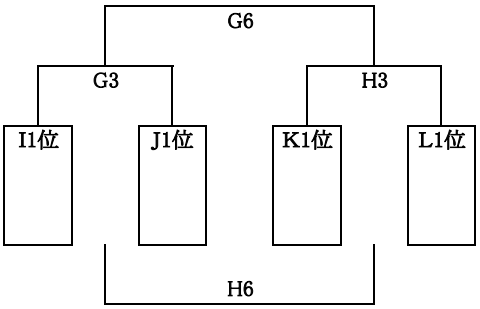

2位 トーナメント　高岡南会場

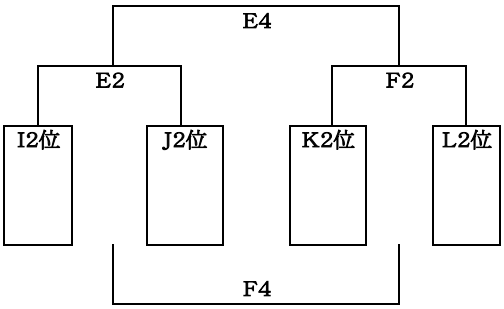

3位 トーナメント　　大門会場

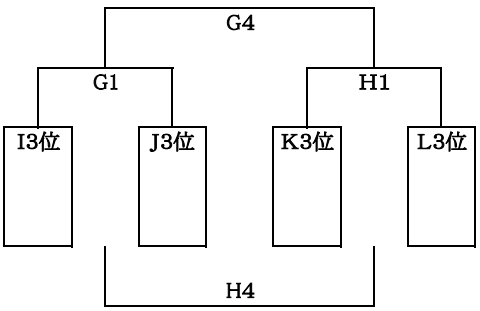

試合会場

A	高岡高校	1月30日（土）
B		
C	小杉高校	
D		
E	高岡南高校	1月31日（日）
F		
G	大門高校	
H		

試合開始予定時刻

1	9:30
2	10:45
3	12:00
4	13:15
5	14:30
6	15:45

試合開始予定時刻
（小杉会場のみ）

1	9:00
2	10:20
3	11:40
4	13:00
5	14:20
6	15:40

平成27年度　高岡地区高等学校冬季バスケットボール強化大会　組み合わせ

女　子

1月30日（土）　予選　トーナメント

M ブロック　小杉会場

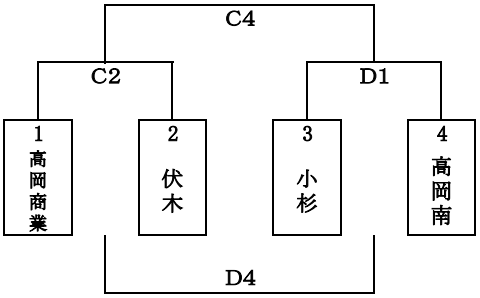

N ブロック　高岡会場

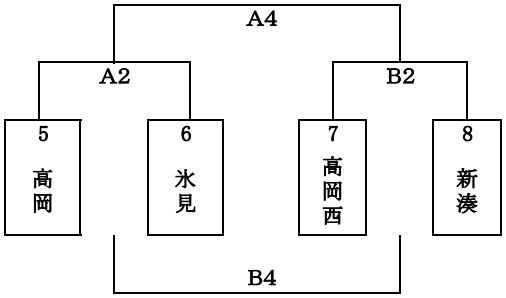

1月31日（日）　順位別　トーナメント・リーグ

1・2位 トーナメント　大門会場

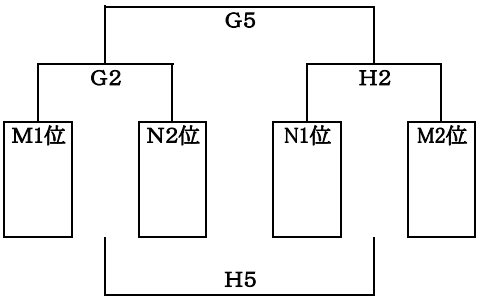

3・4位 トーナメント　高岡南会場

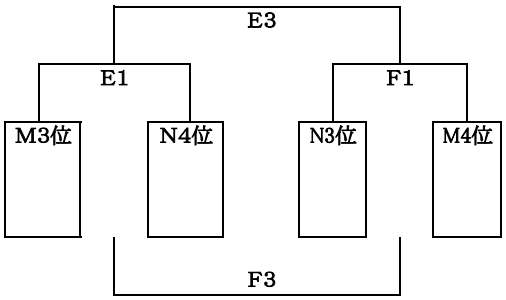

試合会場

A	高岡高校	1月30日（土）
B		
C	小杉高校	
D		
E	高岡南高校	1月31日（日）
F		
G	大門高校	
H		

試合開始予定時刻

1	9:30
2	10:45
3	12:00
4	13:15
5	14:30
6	15:45

試合開始予定時刻
（小杉会場のみ）

1	9:00
2	10:20
3	11:40
4	13:00
5	14:20
6	15:40